Руководство по эксплуатации

Термопот

Модель: SA-1365

Артикулы: SA-1365BR / SA-1365W

- Максимальный объем 5,0 л
- Мощность 1200 Вт
- LED дисплей и 2 сенсорные кнопки
- Автоматическое кипячение
- Функция повторного кипячения
- Подогрев и поддержание температуры 40 / 55 / 65 / 85 / 95ºС
- Автоматическая блокировка подачи воды
- Два способа подачи воды
- Внутренняя емкость из нержавеющей стали №304
- Двойная защита от выкипания и перегрева
- Шкала измерения уровня воды с подсветкой
- Световые индикаторы режима работы

НАЗНАЧЕНИЕ ПРИБОРА

Термопот представляет собой удачное сочетание чайника и термоса: он подогревает и кипятит воду и в то же время поддерживает ее температуру на уровне 45-95ºС. В то же время он является экономичным прибором, так как обычный чайник потребляет примерно 1850-2200 Вт, а термопот – 1200 Вт. Кроме того, литраж термопота может варьироваться от 3 до 6 л, в то время как чайник обычно вмещает в себя 1-2 л воды.

Это отличное приобретение для большой семьи или для офиса: если чайник приходится постоянно кипятить и подогревать, то в термопоте вода всегда будет горячей.

ТЕХНИКА БЕЗОПАСНОСТИ

- **Перед подключением устройства внимательно прочитайте инструкцию по эксплуатации, соблюдайте все меры безопасности и рекомендации по эксплуатации прибора, приведенные в данной инструкции.**

- Не допускается включение термопота в сеть, параметры которой не соответствуют указанным в технической характеристике (220-240В~50/60Гц). Это может стать причиной возгорания или повреждения электрическим током.
- При отключении питания не тяните за сетевой шнур, всегда беритесь за вилку. Сетевой шнур не должен перевешиваться через край стола, касаться горячих и острых предметов. Нельзя гнуть, скручивать шнур и ставить на него тяжести. Это может привести к повреждению сетевого шнура.
- Не включайте термопот, если сетевой шнур поврежден, это может привести к короткому замыканию и пожару. В данной ситуации следует немедленно обратиться в специальный сервисный центр для замены сетевого шнура.
- Не допускается эксплуатация термопота с поврежденной вилкой. Вилка должна быть плотно вставлена в розетку. Следите за тем, чтобы на вилке сетевого шнура не было пыли. В противном случае может произойти перегрев оборудования, возгорание, короткое замыкание и поражение током.
- При подключении прибора к сети не используйте переходники
- Не беритесь за сетевой шнур и вилку сетевого шнура мокрыми руками.
- Не погружайте прибор, сетевой шнур и вилку сетевого шнура в воду и прочие жидкости, если произошло случайное падение прибора в воду не касаясь воды немедленно отключите прибор от сети и обратитесь в

авторизованный сервисный центр по вопросу дальнейшей эксплуатации прибора.

- При отключении прибора от сети не дергайте за сетевой шнур, возьмитесь за сетевую вилку и аккуратно отсоедините ее от розетки
- Не разрешайте использовать прибор детям в качестве игрушки.
- Данный прибор не предназначен для эксплуатации детьми и лицами с ограниченными возможностями без надзора взрослых.
- Не используйте данный прибор вне помещений.
- Не допускайте использование полиэтиленовых пакетов и пленки от упаковки детьми в качестве игрушек во избежание опасности удушья!
- Используйте термопот только для кипячения и подогрева воды.
- Не наливайте воду выше максимальной отметки на шкале, так как горячая вода может вылиться и стать причиной ожога.
- Не переворачивайте термопот, так как горячая вода может вылиться через отверстия в крышке термопота и стать причиной ожога.
- Не трогайте паровыводящее отверстие на крышке термопота рукой и не закрывайте его салфетками, полотенцами и др., это может стать причиной ожога паром.
- Не совершайте резких движений при открытии и закрытии крышки, т.к. горячая вода может выплеснуться и может стать причиной ожогов.
- Не ставьте термопот на неустойчивую поверхность или в местах с низким тепловым сопротивлением, вблизи источников тепла или огня, это может привести к возгоранию.
- Не заливайте воду во внутреннюю емкость в процессе кипячения, это может привести к ожогам, поражению электрическим током и возгоранию.
- При открытии крышки избегайте контакта с горячим парам, так как это может привести к ожогам.
- Если термопот не используется в течение длительного времени, отключайте его электропитание.
- Перед чисткой термопота отключите его от электропитания и дайте ему остыть.
- Не ремонтируйте термопот самостоятельно и не разбирайте его.

ОПИСАНИЕ ПРИБОРА

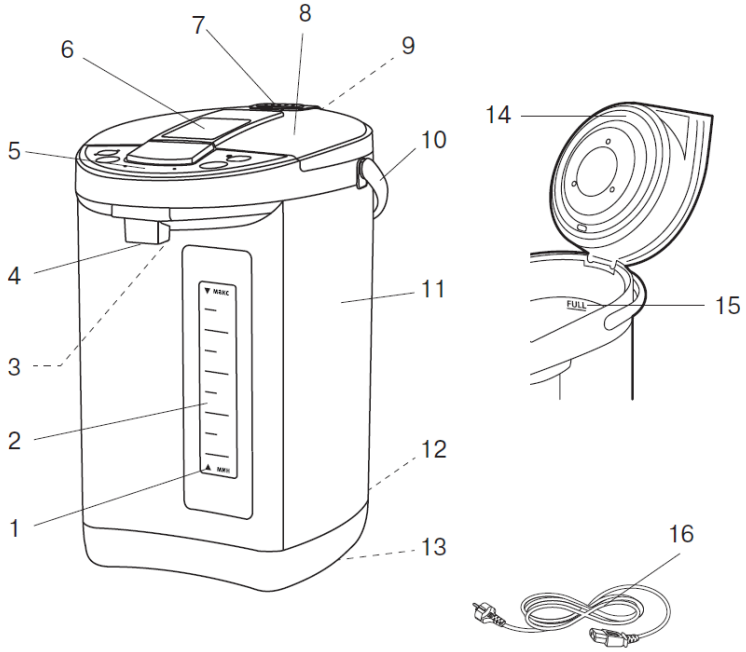

Рис. 1

1. Отметка минимального уровня воды
2. Шкала уровня воды
3. Кнопка подачи воды нажатием чашки
4. Кран подачи воды
5. Панель управления
6. Кнопка открытия крышки
7. Отверстия выхода пара
8. Съемная крышка
9. Замок на крышке
10. Ручка для переноски
11. Корпус
12. Разъем для сетевого шнура
13. Вращающееся основание
14. Уплотнительная прокладка
15. Отметка максимального уровня воды
16. Сетевой шнур

ПОДГОТОВКА К РАБОТЕ

- Перед первым использованием извлеките прибор из упаковки, удалите упаковочные материалы и наклейки, в случае транспортировки либо хранения прибора при пониженной температуре прибор необходимо выдержать при комнатной температуре не менее 2-х часов.
- При первом использовании термопота возможно появление легкого запаха пластмассы. Это не является неисправностью. Запах исчезнет через 1-3 дня.

РАБОТА ПРИБОРА

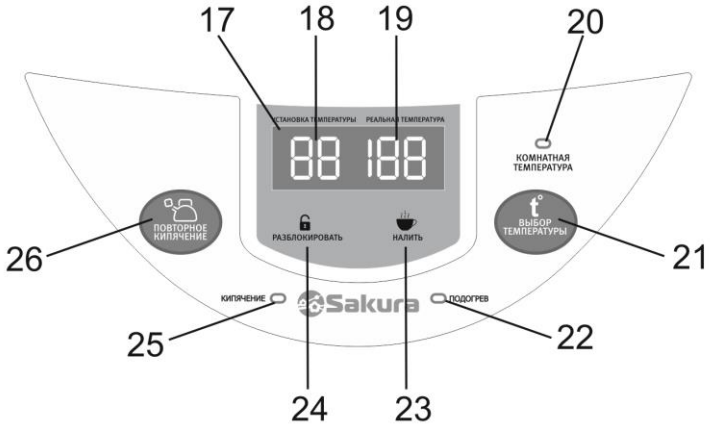

Рис.2. Панель управления

17. Дисплей
18. УСТАНОВКА ТЕМПЕРАТУРЫ (SETTING TEMP) – отображение установленного температурного режима
19. РЕАЛЬНАЯ ТЕМПЕРАТУРА (REAL-TIME TEMP) - отображение текущей температуры воды
20. КОМНАТНАЯ ТЕМПЕРАТУРА – индикатор режима комнатной температуры (на дисплее отображается как “- -“
21. ВЫБОР ТЕМПЕРАТУРЫ – кнопка выбора режима подоргрева / поддержания температуры (40 / 55 / 65 / 85 / 95ºC)
22. ПОДОГРЕВ - световой индикатор режима подогрева
23. НАЛИТЬ (DISPENSE) – сенсорная кнопка подачи воды
24. РАЗБЛОКИРОВАТЬ (UNLOCK) – сенсорная кнопка подачи воды
25. КИПЯЧЕНИЕ - световой индикатор режима кипячения
26. ПОВТОРНОЕ КИПЯЧЕНИЕ – кнопка повторного кипячения

ПРИМЕЧАНИЯ:

- Отображение температуры воды на дисплее происходит с шагом в 5 градусов
- Каждое нажатие кнопок сопровождается звуковым сигналом
- При нажатии кнопок происходит включение подсветки шкалы, через ~30 секунд она автоматически отключается

1) НАПОЛНЕНИЕ ВОДОЙ

Нажмите на кнопку открывания крышки и откройте крышку. Залейте холодную воду из кувшина, чайника или иной емкости. Опустите крышку и нажмите на нее до щелчка. Крышка закрыта.

- Не заполняйте термопот водой непосредственно из-под крана, так как случайный перелив воды или брызги могут стать причиной короткого замыкания, поражения электрическим током и выхода оборудования из строя.
- Не заполняйте термопот водой сверх отметки максимального уровня внутри емкости, так как перелив кипятка может стать причиной ожогов.
- Следите за тем, чтобы вода не попала на панель оборудования, так как это может стать причиной замыкания, поражения электрическим током и выхода оборудования из строя.

2) КИПЯЧЕНИЕ

Подключите термопот к электросети. Загорится индикатор кипячения (см.рис.2), и вода начнет **автоматически** нагреваться.

Если термопот подключен и находится в режиме подогрева. Нажмите кнопку «ПОВТОРНОЕ КИПЯЧЕНИЕ» для того, чтобы вскипятить воду еще раз. Если необходимо прервать процесс нагрева для кипячения, нажмите кнопку еще раз.

Также кипячение автоматически включается, если добавить в термопот большое количество холодной воды (общая температура воды значительно снизится и начнется автоматическое кипячение).

- Перед включением убедитесь в том, что разъем и вилка сетевого шнура сухие, чистые и не контактируют с посторонними металлическими предметами.

- Не перемещайте термопот и не открывайте крышку во время кипячения.
- Не закрывайте паровыводящее отверстие салфетками, полотенцами и иными посторонними предметами.
- Избегайте контакта с паром, выходящим из паровыводящего отверстия крышки.
- Не нажимайте на кнопки подачи воды во время кипячения.
- В термопоте используется технология длительного кипячения, что позволяет значительно уменьшить содержания хлора и других примесей в воде

3) ПОДДЕРЖАНИЕ ПОСТОЯННОЙ ТЕМПЕРАТУРЫ ВОДЫ

При автоматическом кипячении на дисплее появляется значок 85ºС в части дисплея, где указывается температурный режим. Это значит, что **после завершения кипячения по умолчанию включается режим поддержания температуры 85ºС**.

Примечания:

- отображение температуры воды на дисплее идет с шагом в 5 градусов (25 – 30 – 35ºС и т.п.)
- в данной модели используется технология длительного кипячения, которая позволяет избавиться от излишних солей и хлорирования воды
- все нажатия кнопок сопровождаются звуковыми сигналами
- после нажатия кнопок управления, подсветка на шкале уровня воды загорается примерно на 30 секунд, затем гаснет

После окончания кипячения термопот издает звуковой сигнал и автоматически переходит в режим поддержания температуры, при этом загорается световой индикатор поддержания температуры воды.

Если необходимо выбрать какой-либо из режимов поддержания температуры, нажмите кнопку **температурного режима** несколько раз, на дисплее будут появляться различные значения температуры – “- -“ (комнатная температура, примерно 25º), 40, 55, 65, 85 и 95ºС – и выберите нужный режим. Термопот будет сам поддерживать заданную температуру, периодически включая нагрев на низкой мощности.

Режим **КОМНАТНАЯ ТЕМПЕРАТУРА** (“- - “) означает, что нагрев в термопоте будет отключен до тех пор, пока вода не опустится до значения комнатной температуры (около 25ºС), затем **включится автоматическое кипячение**.

При добавлении в термопот **большого количества холодной воды** температура воды значительно снизится и включится автоматическое кипячение, после которого термопот снова перейдет в режим поддержания установленного режима температуры

Внимание! При длительном поддержании температуры воды не забывайте, что вода может испаряться. Если воды станет меньше минимально необходимого, термопот автоматически отключится во избежание поломки!

Если термопот находится в бездействии в течение 48 часов (т.е. не нажимаются никакие кнопки на панели управления), он уходит в спящий режим, и индикатор кипячения начинает мигать. Для вывода термопота из спящего режима нужно нажать любую кнопку на панели управления.

4) ПОДАЧА ВОДЫ

В данной модели есть **автоматическая блокировка подачи воды**. То есть по умолчанию подача воды заблокирована, и возможна только в том случае, если нажать кнопку **разблокировки** и загорится световой индикатор разблокировки.

Разблокировка включается на 10 секунд бездействия, затем подача воды снова автоматически блокируется.

Для данной модели термопота предусмотрено два способа подачи воды:
1 способ: нажмите на сенсорную кнопку подачи воды на панели управления
2 способ: нажмите чашкой на кнопку, расположенную за краном подачи воды

5) ОТКЛЮЧЕНИЕ ТЕРМОПОТА

Для полного отключения термопота выньте вилку из розетки

6) ЗАЩИТА ОТ ПЕРЕГРЕВА

При включении без воды или при очень малом количестве воды во внутренней емкости защитный термостат автоматически отключит термопот.

Вы услышите звуковой сигнал, затем на дисплее появятся символы ошибки – **E1, E2, E3**.

В этом случае необходимо отключить электропитание (вынуть вилку сетевого шнура из розетки), дать оборудованию остыть до комнатной температуры в

течение 20-30 минут, долить во внутреннюю емкость воды и повторно включить термопот.

Следите за тем, чтобы уровень воды в термопоте не опускался ниже минимальной отметки на шкале.

ОБСЛУЖИВАНИЕ И УХОД

Отключите электропитание (выньте вилку сетевого шнура из розетки).
Подождите, пока воды внутри термопота остынет до комнатной температуры.
Отсоедините крышку.
Возьмитесь обеими руками за корпус оборудования, наклоните его и вылейте воду из емкости в раковину или подходящий сосуд.

- Не трогайте разъем и вилку сетевого шнура мокрыми руками, т.к. это может привести к поражению электрическим током.
- Следите за тем, чтобы вода не попала на панель управления, ручку для переноски, гнездо на подставке, сетевой шнур и вилку. Расплескивание кипятка может стать причиной выхода термопота из строя.
- Воду из емкости рекомендуется выливать не реже 1 раза в день во избежание коррозии, появления неприятных запахов и накипи.

ОЧИСТКА ТЕРМОПОТА

- Перед началом очистки необходимо отключить электропитание, дать воде в термопоте остыть до комнатной температуры, отсоединить крышку и вылить воду.
- Для очистки термопота нельзя использовать абразивные материалы, колющие и режущие предметы, агрессивные хлорсодержащие чистящие средства, бензин, кислоты, щелочи и растворители.
- Нельзя погружать термопот в воду или иную жидкость, мыть его под прямой струей воды, мыть в посудомоечной машине.
- Следите за тем, чтобы вода не попала на панель управления, разъем и вилку сетевого шнура, в гнездо на подставке оборудования.

Очистка внутренней части крышки: протрите чистой влажной губкой.
Очистка корпуса: протрите сухим полотенцем.
Очистка от накипи: со временем на стенках внутренней емкости может появиться накипь. Это безвредно для здоровья, но может привести к изменению цвета внутренней емкости, появлению хлопьев в кипяченой воде, нарушению

нормальной работы термопота. Поэтому рекомендуется регулярно (не реже 1 раза в год) производить очистку термопота от накипи следующим образом:

1) Наполните внутреннюю емкость холодной питьевой водой до максимальной отметки. Засыпьте в воду 50 г лимонной кислоты.

2) Вскипятите раствор, дайте постоять в течение 30 мин и повторно вскипятите.

3) Слейте раствор и тщательно ополосните внутреннюю емкость чистой водой не менее 3 раз.

ХРАНЕНИЕ ТЕРМОПОТА

Если термопот не будет использоваться в течение длительного времени, необходимо отключить электропитание, слить воду, тщательно очистить термопот, просушить его и поместить в полиэтиленовый пакет для защиты от пыли, грязи и насекомых.

НЕИСПРАВНОСТИ И СПОСОБЫ ИХ УСТРАНЕНИЯ

Неисправность	Возможная причина	Способ устранения
Термопот не работает	Отсоединен кабель электропитания	Присоедините кабель электропитания и затем включите термопот в розетку
Не включается индикатор кипячения	Недостаточное количество воды	Из-за недостатка количества воды срабатывает защита. Наберите воду в термопот
Шум при кипячении	Большое количество накипи на стенках внутренней емкости для воды	Произведите очистку внутренней емкости от накипи
Горячая вода имеет посторонний запах	Высокое содержание хлора в водопроводной воде, вода пахнет хлором	Нажмите кнопку повторного кипячения, кипячение разрушает хлор.
	Термопот используется первый раз	При первом включении термопота возможен легкий запах пластмассы, это нормально и не является неисправностью. Со временем запах исчезнет.
Хлопья и взвесь в воде	Накипь внутри емкости для воды	Произведите очистку внутренней емкости от накипи
Вода выливается естественным путем	Уровень воды во внутренней емкости превышает максимальную отметку	Уменьшите объем воды в емкости до максимальной отметки
Подача воды затруднена	Кран засорен	Очистите кран при помощи щетки
	Пузыри воздуха внутри насоса	Откройте верхнюю крышку для удаления воздушного пузыря и снова ее закройте.
Корпус термопота горячий	Когда термопот работает, температура его корпуса может достигать 65ºС. Это нормально и не является неисправностью.	

На дисплее ошибки E1, E2, E3, раздается звуковой сигнал	Налито мало воды или вода отсутствует	Выключите термопот из розетки и дайте остыть в течение 20-30 минут, затем наполните водой и включите снова

Внимание!
Если неисправность не устраняется, прекратите эксплуатацию термопота и обратитесь в авторизованный сервисный центр.
Не пытайтесь ремонтировать термопот самостоятельно, это опасно для жизни и здоровья, а также является основанием для прекращения действия гарантии.

РЕМОНТ И ВОССТАНОВЛЕНИЕ

Если ваш прибор не работает или работает ненадлежащим образом, обратитесь в авторизованный сервисный центр за консультацией или ремонтом. Список авторизованных сервисных центров указан в гарантийном талоне и на сайте sakura-dt.com

1. Гарантия действует при пользовании прибором в строгом соответствии с инструкцией по эксплуатации и соблюдения правил и требований безопасности.
2. Гарантия не включает в себя техническое обслуживание, установку и настройку прибора на дому у владельца, а также не распространяется на естественный износ изделия.
3. Гарантия не распространяется на:

- технику с механическими повреждениями;
- нарушения правил эксплуатации, неправильную установку, сборку, транспортировку;
- последствия воздействия стихийных бедствий (молния, пожар, наводнение и т.д.);
- ремонт и внесение изменений в конструкцию неуполномоченными лицами;
- попадание внутрь прибора посторонних предметов, веществ, насекомых;
- использование прибора в профессиональных целях;
- Повреждения вследствие подключения прибора к питающим сетям с параметрами, не соответствующим техническим данным прибора;
- расходные материалы, аксессуары

КОМПЛЕКТ ПОСТАВКИ

Наименование	Количество
Термопот	1
Сетевой шнур	1
Руководство по эксплуатации	1
Гарантийный талон	1
Упаковочная коробка	1

ТЕХНИЧЕСКИЕ ХАРАКТЕРИСТИКИ

Модель	SA-1365
Артикулы	SA-1365BR, SA-1365W
Максимальный объем	5.0 л
Потребляемая мощность, Вт	1200
Номинальное напряжение, В	220-240
Номинальная частота, Гц	50/60

Срок службы прибора 5 лет
Дата производства 07-2023

Производитель:
ZHONGSHAN GUANGYU IMP & EXP CO.,LTD.
Адрес: Room 901, No.1 Hongyu Building,No.57, Zhongshan 4th Road,,East District,,Zhongshan, Guangdong, China (Китай)

Импортер: ООО “Сакура Электроникс Групп “.
Адрес: 630088, Российская Федерация, Новосибирск, Северный проезд, 24а.
www.sakura-dt.com